REGIONE AUTONOMA
FRIULI VENEZIA GIULIA

PROVINCIA DI UDINE

COMUNE DI CASTIONS DI STRADA

COMMITTENTE:

COMUNE DI CASTIONS DI STRADA

OGGETTO:

RISTRUTTURAZIONE DELLA VIABILITA' DI INTERESSE SOVRACOMUNALE NELLA FRAZIONE DI MORSANO DI STRADA - VIA SAN GIORGIO E VIA TREPPO

LOTTO 1

FASE:

PROGETTO DEFINITIVO - ESECUTIVO

I PROGETTISTI:

dott.ing. Massimo COMUZZI

ORDINE DEGLI INGEGNERI PROV. DI UDINE
Dott. Ing.
MASSIMO COMUZZI
Laurea Specialistica
Sezione A
Settori: a - b - c
N° 2435

dott.ing. Fabrizio CIMENTI

ORDINE DEGLI INGEGNERI PROV. DI UDINE
Dott. Ing.
FABRIZIO CIMENTI
Laurea Specialistica
Sezione A
Settori: a - b - c
N° 2525

TAVOLA N°

6

ELABORATO:

SEZIONI DI RILIEVO E PROGETTO VIA SAN GIORGIO

ing Grup
STUDIO DI INGEGNERIA
COMUZZI-CIMENTI

dott.ing. **Massimo COMUZZI**
cell: 333 2951774
massimo.comuzzi@inggrup.it

dott.ing. **Fabrizio CIMENTI**
cell: 348 7764249
fabrizio.cimenti@inggrup.it

Via Colloredo, 140 int.6
33037 Pasian di Prato (Ud)
Tel. 0432 690497-680247
Fax 0432 680255
C.F e P.IVA: 02642060301

www.inggrup.it
info@inggrup.it

RIF. PRATICA N°

257

revisione	data	descrizione	redatto	verificato
0	Agosto 2019	Emissione elaborato	fci	mco

SEZIONE N. : 1
DIST.PROG. : 0.000
DIST.SUCC. : 96.505

SCALA 1:100

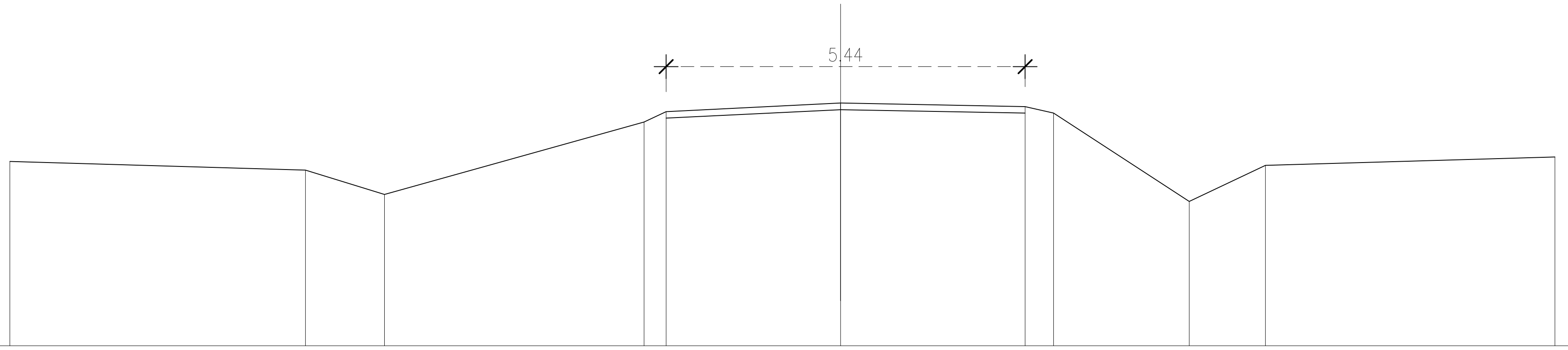

QT.RIF. 10.00

QUOTE TERRENO	12.79	12.66	12.29	13.38	13.54	13.67	13.62	13.52	12.18	12.73	12.85
DIST.PARZIALI TERRENO	4.48	1.20	3.94	0.33	2.65	2.80	0.43	2.06	1.15	4.39	
PROGRESSIVE TERRENO	-12.60	-8.12	-6.92	-2.98	-2.65	0.00	2.80	3.23	5.29	6.44	10.83

LEGENDA:

X LARGHEZZA ASFALTO ESISTENTE
PROFILO DI RILEIVO
X DIMENSIONI DI PROGETTO
PROFILO DI PREVISIONE FUTURA
PROFILO DI PROGETTO
R1 DISTANZA ASFALTO ESISTENTE CIGLIO PROGETTO
x QUOTA ASSE PROGETTO RISPETTO ASSE RILIEVO

SEZIONE N. : 2
DIST.PROG. : 96.505
DIST.PREC. : 96.505
DIST.SUCC. : 25.263

SCALA 1:100

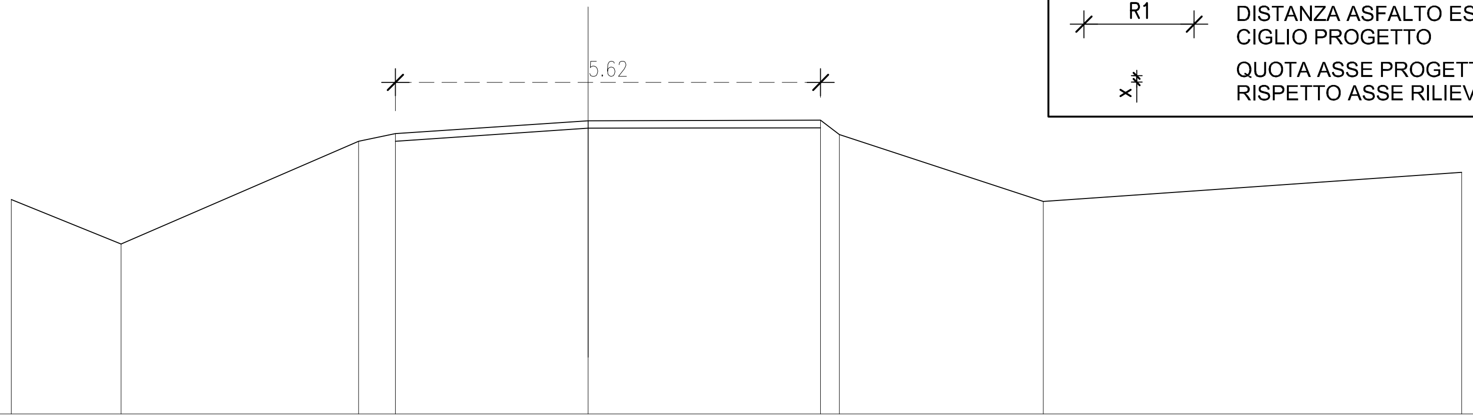

QT.RIF. 10.00

QUOTE TERRENO	12.84	12.25	13.61	13.71	13.88	13.89	13.70	12.81	13.20
DIST.PARZIALI TERRENO	1.45	3.14	0.49	2.55	3.08	0.25	2.70	5.53	
PROGRESSIVE TERRENO	-7.63	-6.18	-3.04	-2.55	0.00	3.08	3.32	6.02	11.55

SEZIONE N. : 3
DIST.PROG. : 121.769
DIST.PREC. : 25.263
DIST.SUCC. : 68.296

SCALA 1:100

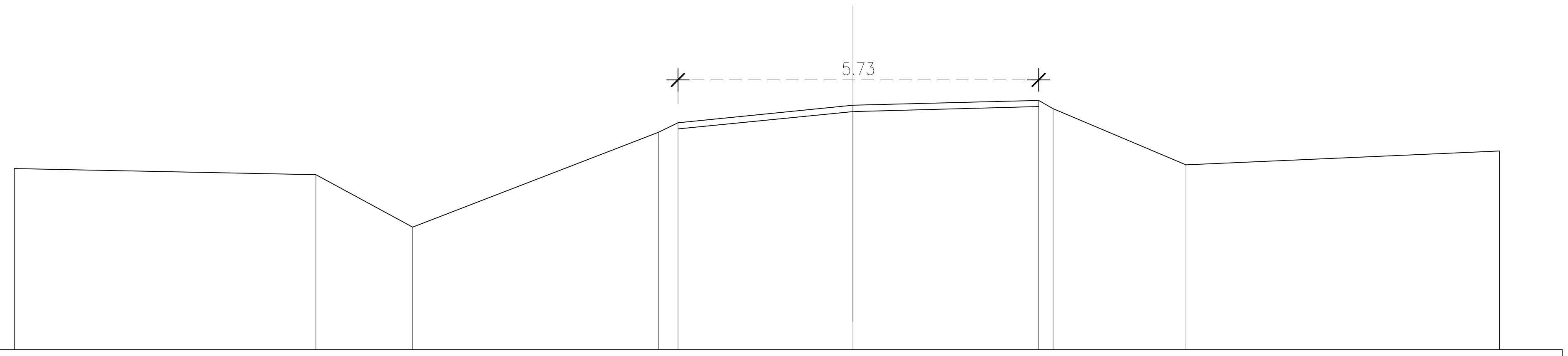

QT.RIF. 10.00

QUOTE TERRENO	12.88	12.78	11.95	13.46	13.61	13.89	13.96	13.83	12.94	13.16
DIST.PARZIALI TERRENO	4.79	1.54	3.90	0.31	2.78	2.95	0.23	2.11	4.98	
PROGRESSIVE TERRENO	-13.32	-8.53	-7.00	-3.09	-2.78	0.00	2.95	3.18	5.29	10.27

SEZIONE N. : 4
DIST.PROG. : 190.064
DIST.PREC. : 68.296
DIST.SUCC. : 126.953

SCALA 1:100

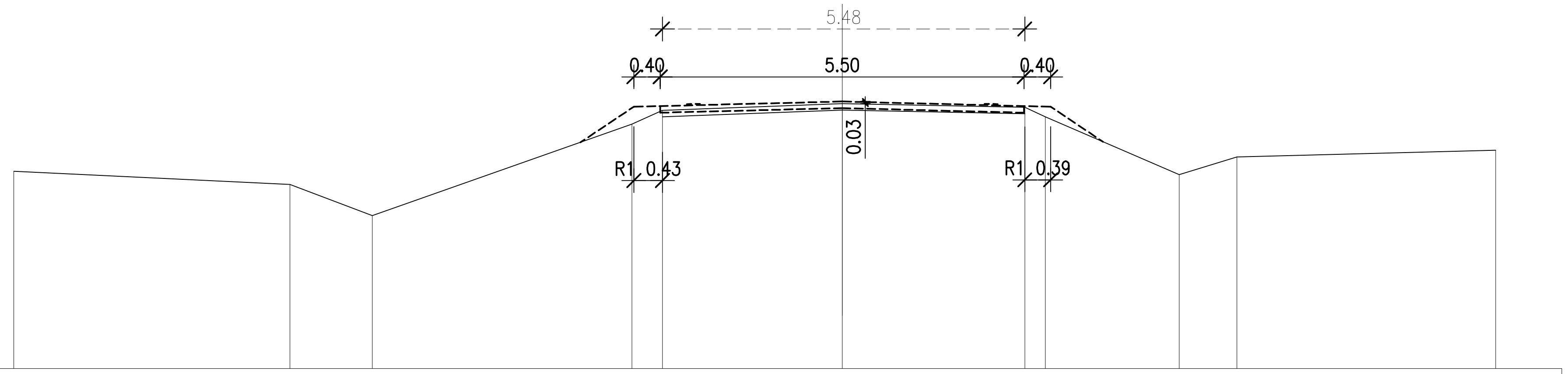

QT.RIF. 10.00

QUOTE TERRENO	12.97	12.78	12.30	13.68	13.89	14.00	13.94	13.79	12.92	13.19	13.29
DIST.PARZIALI TERRENO	4.18	1.24	3.92	0.46	2.72	2.76	0.31	2.02	0.87	3.91	
PROGRESSIVE TERRENO	-12.52	-8.34	-7.10	-3.18	-2.72	0.00	2.76	3.07	5.09	5.97	9.88

SEZIONE N. : 5
DIST.PROG. : 317.017
DIST.PREC. : 126.953
DIST.SUCC. : 99.318

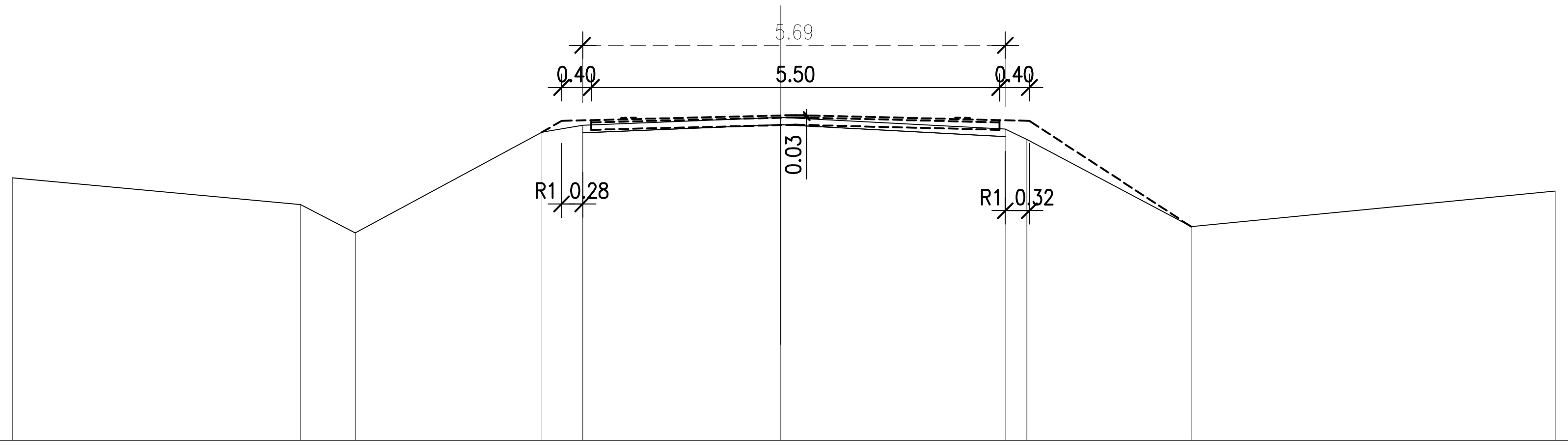
5.69
0.40
5.50
0.40
0.03
R1 0.28
R1 0.32

SCALA 1:100

QT.RIF. 10.00

QUOTE TERRENO	13.53		13.17		12.79		14.14		14.24		14.34		14.18		14.04		12.87		13.35
DIST.PARZIALI TERRENO		3.88		0.74		2.52		0.55		2.67		3.03		0.29		2.22		4.90	
PROGRESSIVE TERRENO	-10.35		-6.47		-5.73		-3.21		-2.67		0.00		3.03		3.31		5.53		10.43

SEZIONE N. : 6
DIST.PROG. : 416.335
DIST.PREC. : 99.318
DIST.SUCC. : 78.971

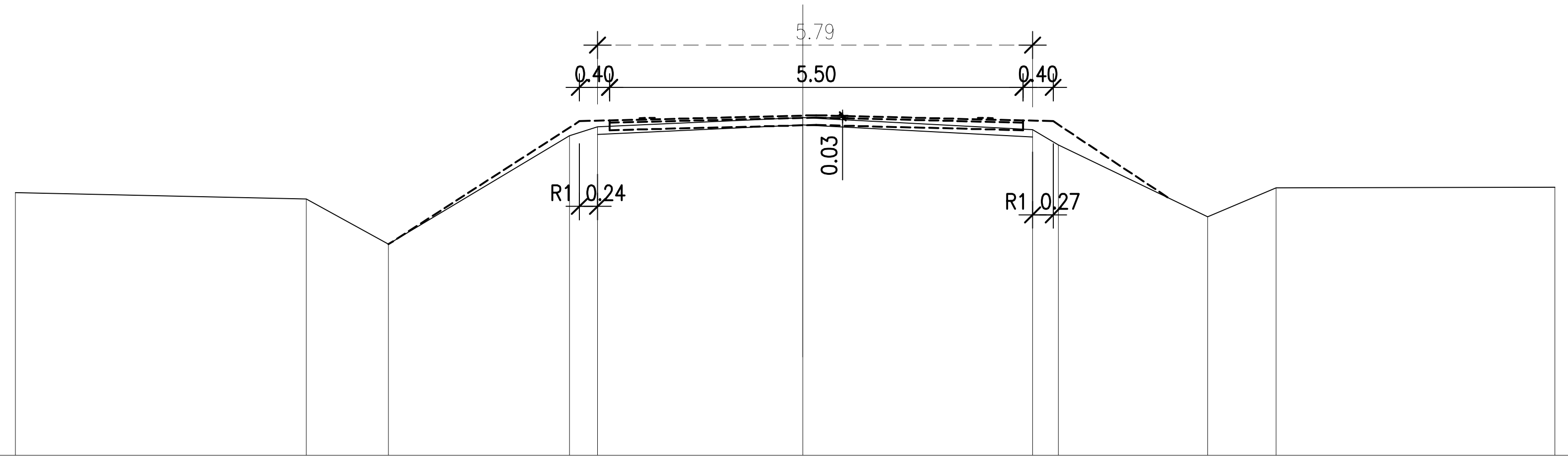
5.79
0.40
5.50
0.40
0.03
R1 0.24
R1 0.27

SCALA 1:100

QT.RIF. 10.00

QUOTE TERRENO	13.50		13.41		12.81		14.26		14.37		14.50		14.34		14.13		13.18		13.56		13.57
DIST.PARZIALI TERRENO		3.87		1.09		2.41		0.37		2.73		3.05		0.35		1.98		0.91		3.71	
PROGRESSIVE TERRENO	-10.48		-6.61		-5.51		-3.11		-2.73		0.00		3.05		3.40		5.38		6.29		10.00

SEZIONE N. : 7
DIST.PROG. : 495.306
DIST.PREC. : 78.971
DIST.SUCC. : 50.743

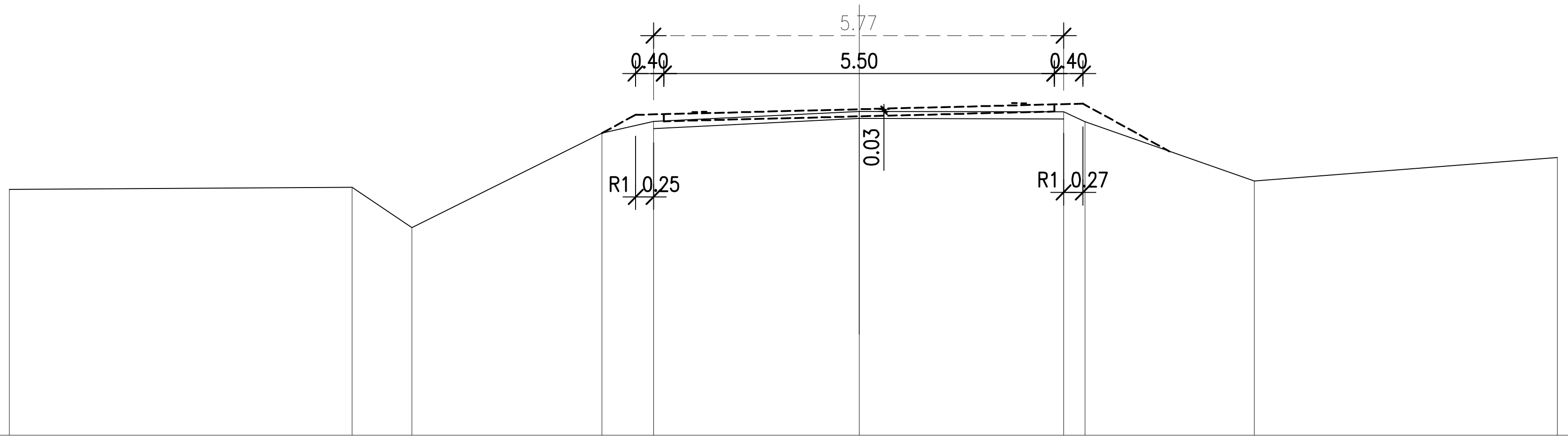
5.77
0.40
5.50
0.40
0.03
R1
0.25
R1
0.27

SCALA 1:100

QT.RIF. 10.00

QUOTE TERRENO	13.46		13.49		12.92		14.25		14.41		14.55		14.55		14.41		13.58		13.91
DIST.PARZIALI TERRENO		4.82		0.84		2.68		0.73		2.90		2.88		0.30		2.38		4.27	
PROGRESSIVE TERRENO	-11.97		-7.14		-6.30		-3.62		-2.90		0.00		2.88		3.18		5.56		9.83

SEZIONE N. : 8
DIST.PROG. : 546.050
DIST.PREC. : 50.743
DIST.SUCC. : 91.767

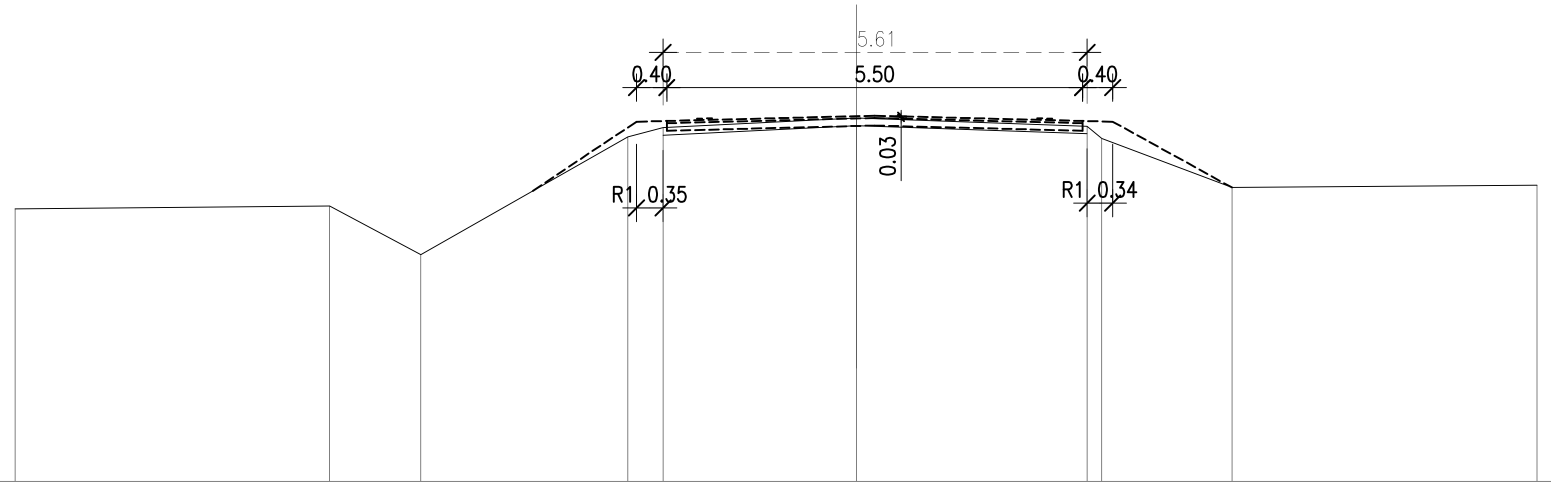
5.61
0.40
5.50
0.40
0.03
R1
0.35
R1
0.34

SCALA 1:100

QT.RIF. 10.00

QUOTE TERRENO	13.60		13.64		13.00		14.56		14.68		14.81		14.70		14.53		13.89		13.92
DIST.PARZIALI TERRENO		4.16		1.20		2.74		0.47		2.56		3.05		0.19		1.72		4.04	
PROGRESSIVE TERRENO	-11.13		-6.97		-5.77		-3.03		-2.56		0.00		3.05		3.24		4.96		9.00

SEZIONE N. : 9
DIST.PROG. : 637.817
DIST.PREC. : 91.767
DIST.SUCC. : 75.154

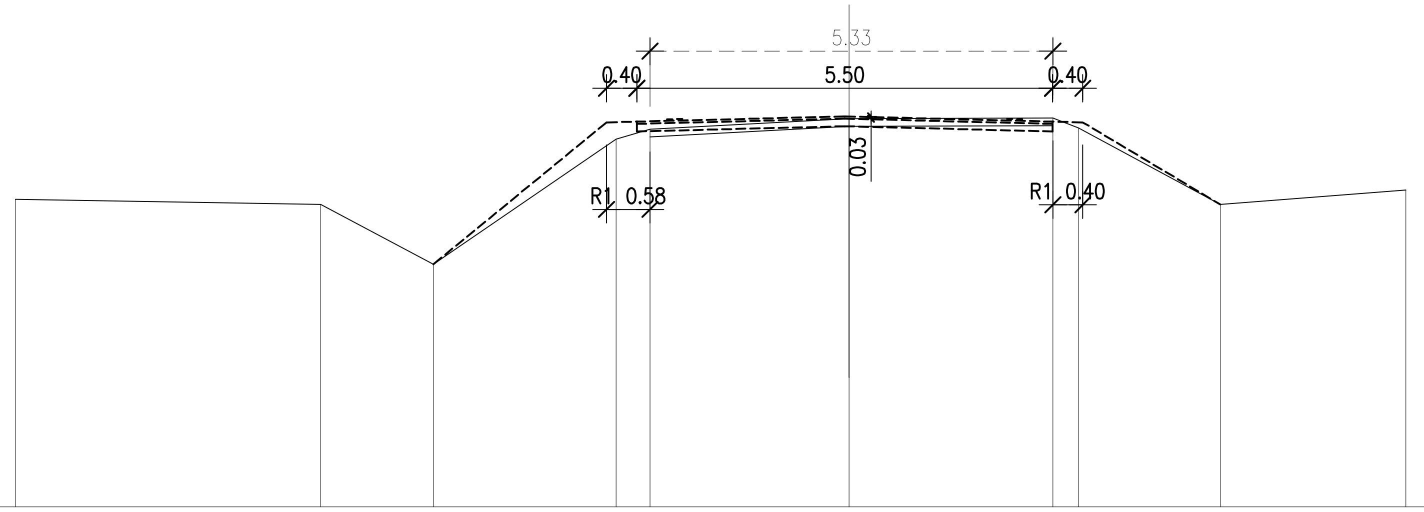
5.33
0.40
5.50
0.40
0.03
R1 0.58
R1 0.40

SCALA 1:100

QT.RIF. 10.00

QUOTE TERRENO	14.07	14.00	13.21	14.86	14.99	15.13	15.14	15.01	14.00	14.19
DIST.PARZIALI TERRENO	4.04	1.49	2.41	0.45	2.63	2.70	0.34	1.87	2.46	
PROGRESSIVE TERRENO	-11.03	-6.99	-5.50	-3.08	-2.63	0.00	2.70	3.04	4.91	7.37

SEZIONE N. : 10
DIST.PROG. : 712.971
DIST.PREC. : 75.154
DIST.SUCC. : 103.936

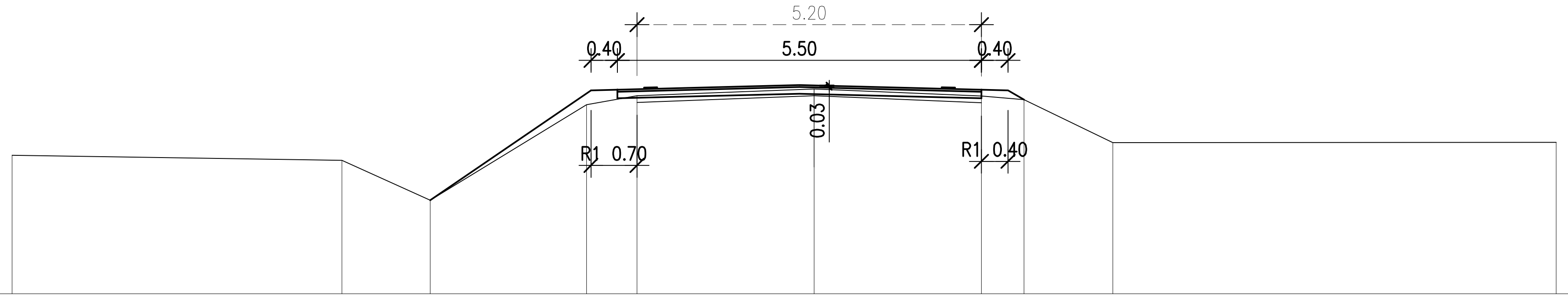
5.20
0.40
5.50
0.40
0.03
R1 0.70
R1 0.40

SCALA 1:100

QT.RIF. 12.00

QUOTE TERRENO	14.09	14.01	13.41	14.85	14.98	15.08	14.98	14.93	14.28	14.28
DIST.PARZIALI TERRENO	4.98	1.33	2.36	0.76	2.67	2.53	0.64	1.34	6.70	
PROGRESSIVE TERRENO	-12.11	-7.13	-5.80	-3.44	-2.67	0.00	2.53	3.17	4.51	11.21

SEZIONE N. : 11
DIST.PROG. : 816.907
DIST.PREC. : 103.936
DIST.SUCC. : 102.420

SCALA 1:100

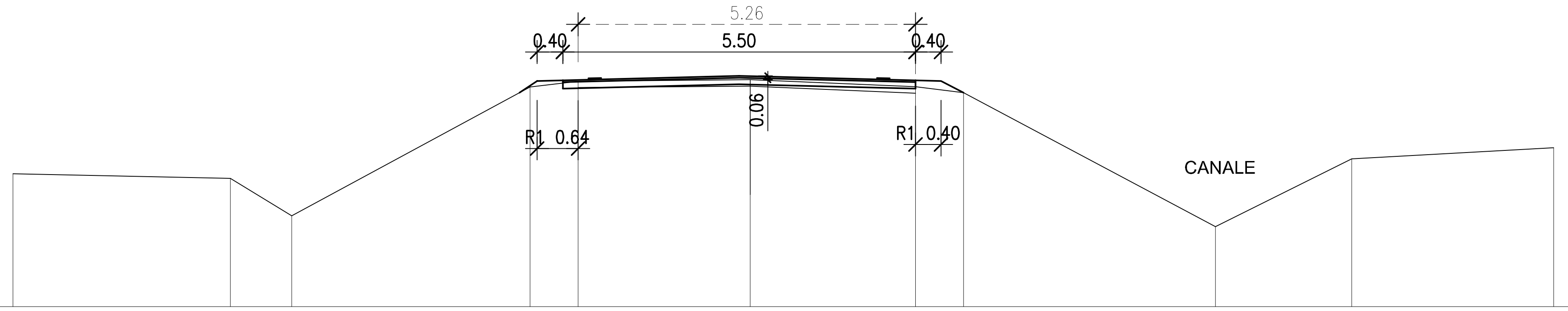
5.26
0.40
5.50
0.40
0.06
R1 0.64
R1 0.40
CANALE

QT.RIF. 12.00

QUOTE TERRENO	14.08	14.00	13.42	15.43	15.52	15.54	15.43	15.34	13.25	14.31	14.48
DIST.PARZIALI TERRENO	3.39	0.96	3.72	0.75	2.68	2.58	0.75	3.93	2.13	3.15	
PROGRESSIVE TERRENO	-11.50	-8.11	-7.15	-3.43	-2.68	0.00	2.58	3.33	7.26	9.38	12.53

SEZIONE N. : 12
DIST.PROG. : 919.327
DIST.PREC. : 102.420
DIST.SUCC. : 65.141

SCALA 1:100

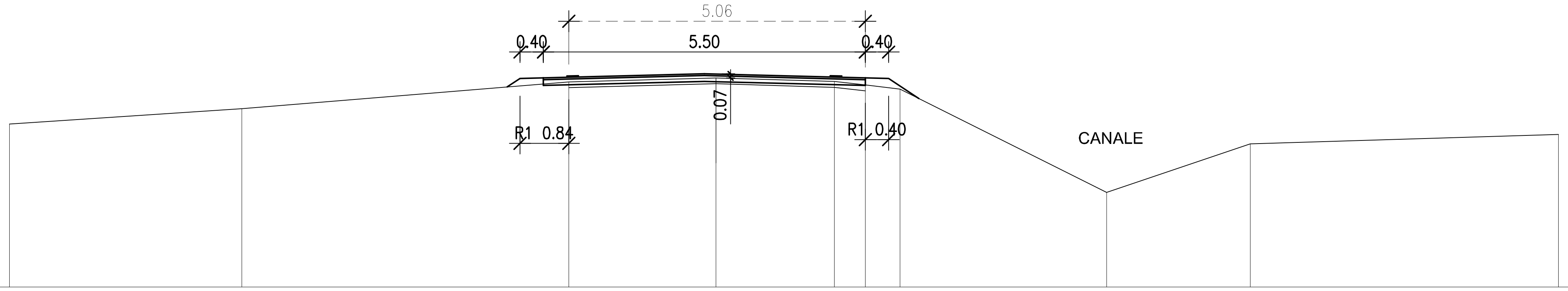
5.06
0.40
5.50
0.40
0.07
R1 0.84
R1 0.40
CANALE

QT.RIF. 12.00

QUOTE TERRENO	14.78	15.04	15.51	15.57	15.51	15.45	15.38	13.62	14.45	14.61
DIST.PARZIALI TERRENO	3.97	5.59	2.51	2.02	0.53	0.59	3.53	2.45	5.27	
PROGRESSIVE TERRENO	-12.07	-8.10	-2.51	0.00	2.02	2.55	3.14	6.68	9.13	14.40

SEZIONE N. : 13
DIST.PROG. : 984.467
DIST.PREC. : 65.141
DIST.SUCC. : 68.023

SCALA 1:100

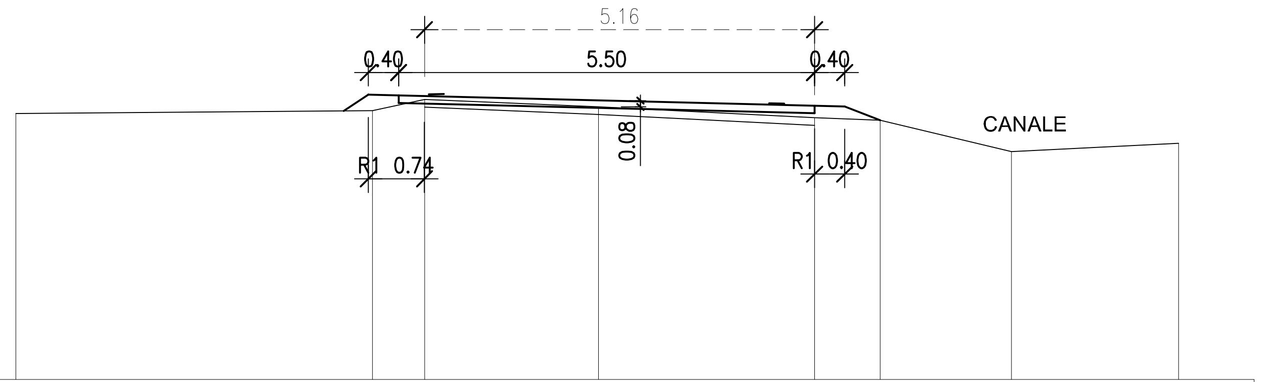
5.16
0.40
5.50
0.40
CANALE
0.08
R1 0.74
R1 0.40

QT.RIF. 12.00

QUOTE TERRENO	15.52	15.55	15.70	15.61	15.46	15.43	15.01	15.13
DIST.PARZIALI TERRENO	4.72	0.69	2.30	2.85	0.87	1.74	2.21	
PROGRESSIVE TERRENO	-7.71	-2.99	-2.30	0.00	2.85	3.72	5.46	7.67

SEZIONE N. : 14
DIST.PROG. : 1052.490
DIST.PREC. : 68.023
DIST.SUCC. : 61.450

SCALA 1:100

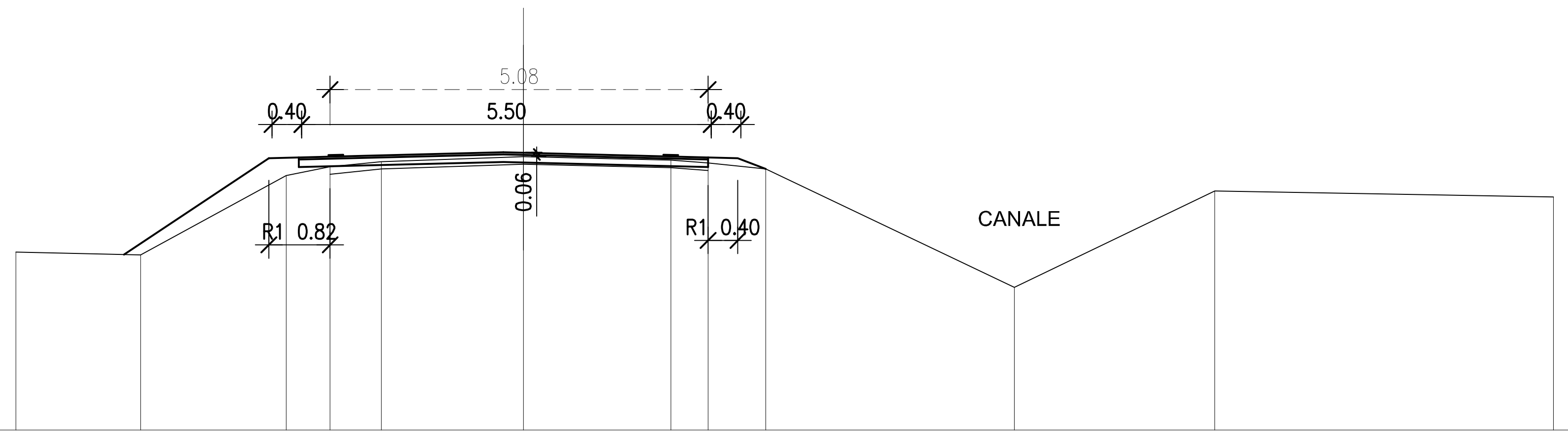
5.08
0.40
5.50
0.40
0.06
R1 0.82
R1 0.40
CANALE

QT.RIF. 12.00

QUOTE TERRENO	14.39	14.35	15.42	15.54	15.61	15.67	15.63	15.59	15.51	13.91	15.21	15.13
DIST.PARZIALI TERRENO	1.68	1.95	0.59	0.69	1.91	1.98	0.50	0.78	3.34	2.69	4.55	
PROGRESSIVE TERRENO	-6.82	-5.14	-3.19	-2.60	-1.91	0.00	1.98	2.48	3.26	6.59	9.29	13.84

SEZIONE N. : 15
DIST.PROG. : 1113.941
DIST.PREC. : 61.450
DIST.SUCC. : 89.557

SCALA 1:100

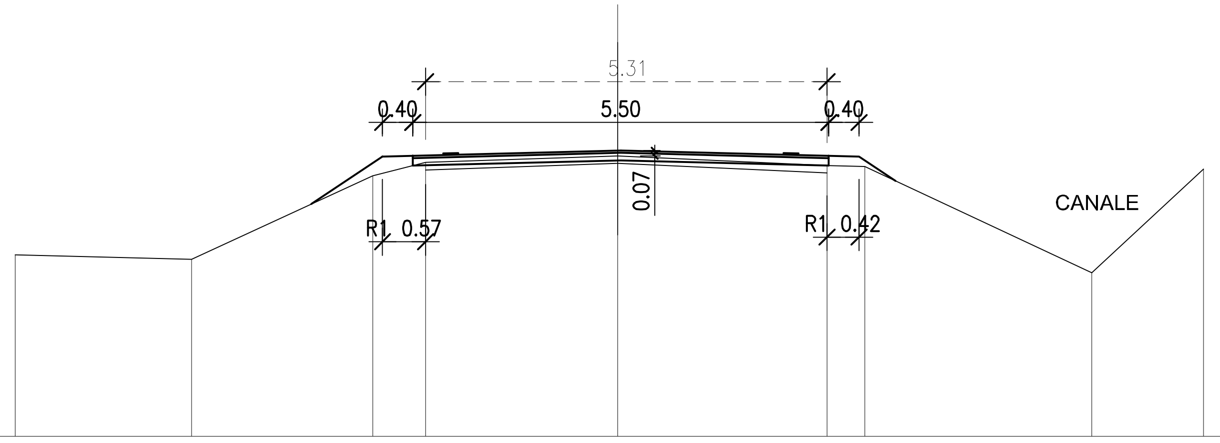
5.31
0.40
5.50
0.40
0.07
R1 0.57
R1 0.42
CANALE

QT.RIF. 12.00

QUOTE TERRENO	14.40		14.34		15.45		15.62		15.71		15.58		15.57		14.16		15.54
DIST.PARZIALI TERRENO		2.33		2.40		0.70		2.54		2.77		0.50		3.00		1.48	
PROGRESSIVE TERRENO	-7.96		-5.63		-3.24		-2.54		0.00		2.77		3.27		6.27		7.74

SEZIONE N. : 16
DIST.PROG. : 1203.498
DIST.PREC. : 89.557
DIST.SUCC. : 68.753

SCALA 1:100

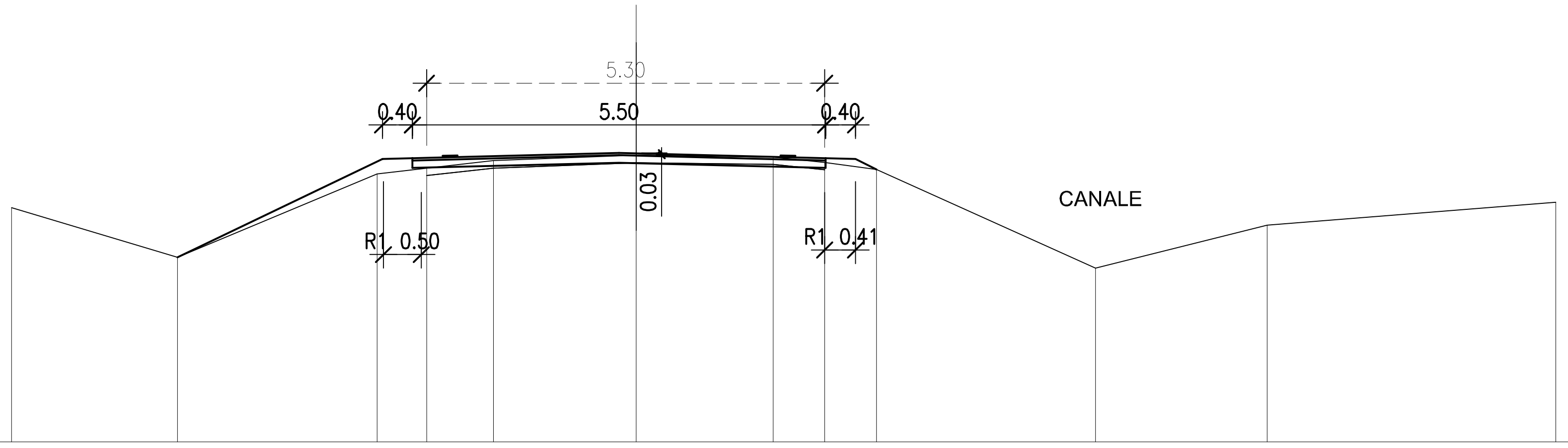
5.30
0.40
5.50
0.40
0.03
R1 0.50
R1 0.41
CANALE

QT.RIF. 12.00

QUOTE TERRENO	15.11		14.45		15.56		15.64		15.74		15.81		15.79		15.72		15.62		14.31		14.88		15.19
DIST.PARZIALI TERRENO		2.21		2.66		0.66		0.89		1.90		1.83		0.69		0.69		2.92		2.29		3.84	
PROGRESSIVE TERRENO	-8.32		-6.11		-3.45		-2.79		-1.90		0.00		1.83		2.51		3.20		6.12		8.40		12.25

SEZIONE N. : 17
DIST.PROG. : 1272.251
DIST.PREC. : 68.753
DIST.SUCC. : 91.994

SCALA 1:100

QT.RIF. 12.00

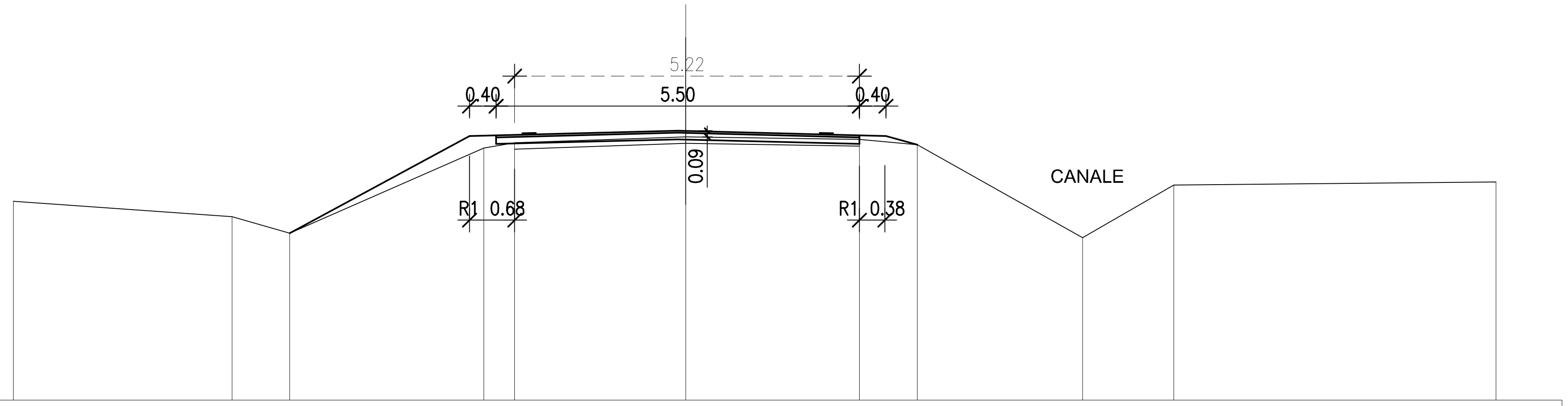
5.22
0.40
5.50
0.40
0.09
R1 0.68
R1 0.38
CANALE

QUOTE TERRENO	15.01	14.78	14.52	15.81	15.89	15.98	15.94	15.86	14.46	15.25	15.30
DIST.PARZIALI TERRENO	3.31	0.87	2.94	0.47	2.59	2.63	0.87	2.50	1.38	4.88	
PROGRESSIVE TERRENO	-10.17	-6.86	-5.99	-3.05	-2.59	0.00	2.63	3.50	6.01	7.39	12.26

SEZIONE N. : 18
DIST.PROG. : 1364.245
DIST.PREC. : 91.994
DIST.SUCC. : 87.804

SCALA 1:100

QT.RIF. 12.00

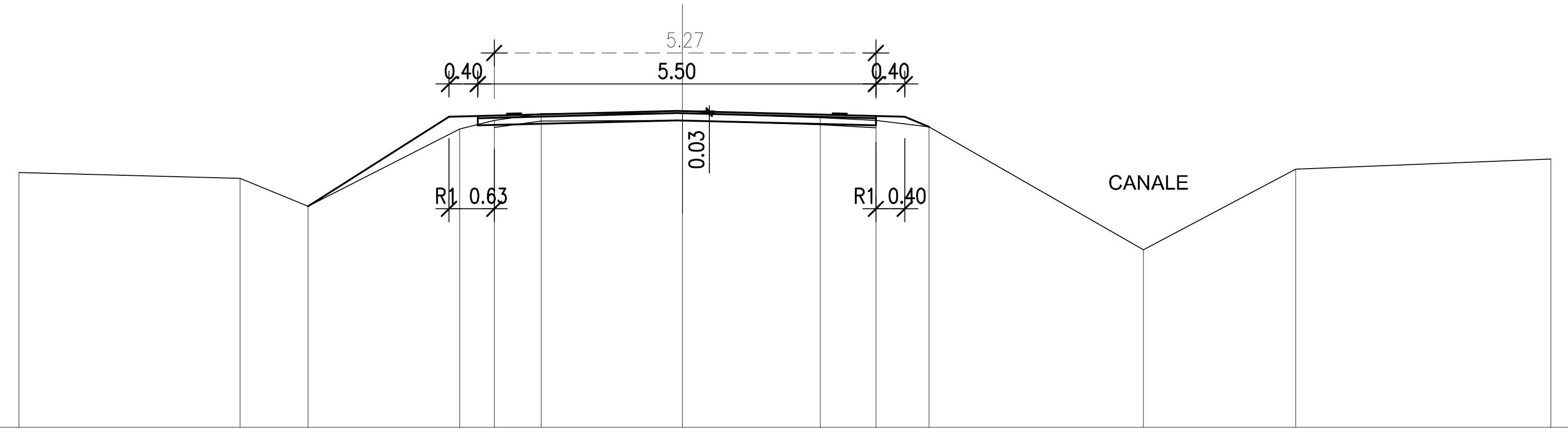
5.27
0.40
5.50
0.40
0.03
R1 0.63
R1 0.40
CANALE

QUOTE TERRENO	15.52	15.44	15.05	16.12	16.24	16.33	16.34	16.28	16.24	16.15	14.45	15.57	15.70
DIST.PARZIALI TERRENO	3.05	0.94	2.10	0.48	0.65	1.95	1.91	0.77	0.73	2.96	2.10	3.53	
PROGRESSIVE TERRENO	-9.17	-6.11	-5.17	-3.08	-2.60	-1.95	0.00	1.91	2.67	3.41	6.37	8.47	12.00

SEZIONE N. : 19
DIST.PROG. : 1452.049
DIST.PREC. : 87.804
DIST.SUCC. : 55.125

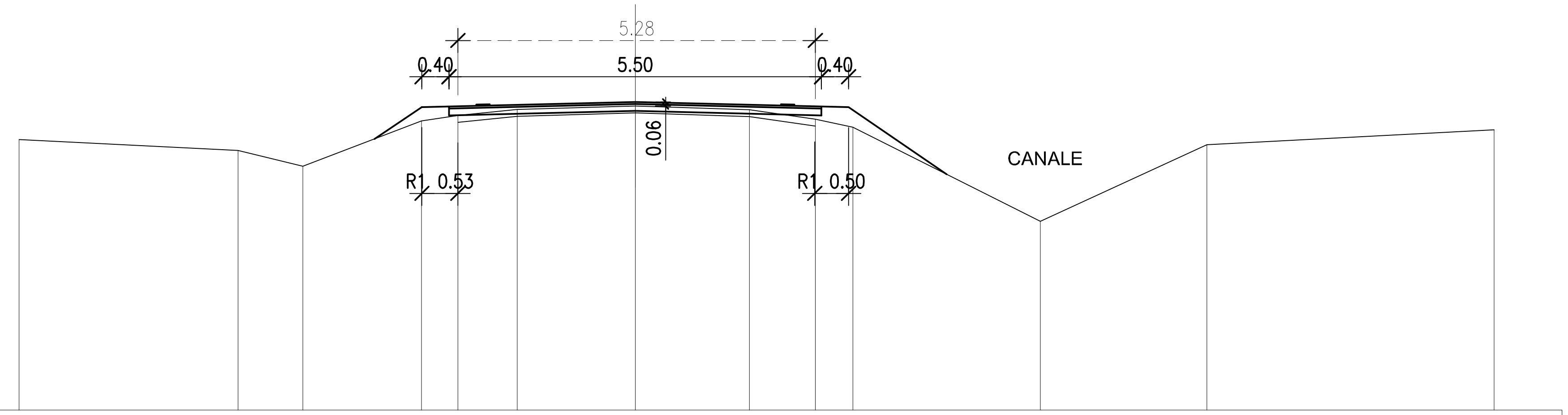
5.28
0.40
5.50
0.40
0.06
R1 0.53
R1 0.50
CANALE

SCALA 1:100

QT.RIF. 12.00

QUOTE TERRENO	15.99	15.83	15.60	16.26	16.34	16.43	16.48	16.43	16.29	16.17	14.79	15.91	16.13
DIST.PARZIALI TERRENO	3.23	0.96	1.75	0.54	0.88	1.74	1.69	0.97	0.56	2.77	2.46	4.24	
PROGRESSIVE TERRENO	-9.10	-5.87	-4.91	-3.16	-2.62	-1.74	0.00	1.69	2.66	3.22	5.98	8.44	12.68

SEZIONE N. : 20
DIST.PROG. : 1507.174
DIST.PREC. : 55.125
DIST.SUCC. : 71.148

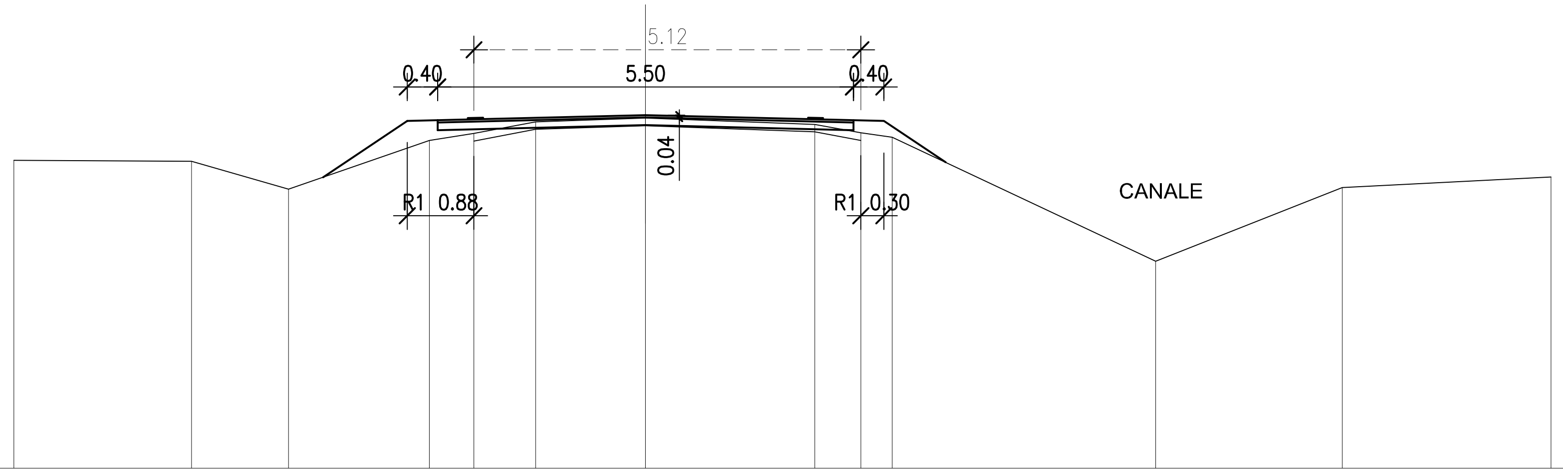
5.12
0.40
5.50
0.40
0.04
R1 0.88
R1 0.30
CANALE

SCALA 1:100

QT.RIF. 12.00

QUOTE TERRENO	16.07	16.05	15.68	16.33	16.42	16.57	16.62	16.54	16.43	16.37	14.73	15.71	15.85
DIST.PARZIALI TERRENO	2.35	1.28	1.86	0.59	0.81	1.46	2.24	0.61	0.41	3.49	2.47	2.76	
PROGRESSIVE TERRENO	-8.35	-6.00	-4.72	-2.86	-2.27	-1.46	0.00	2.24	2.85	3.26	6.75	9.21	11.97

SEZIONE N. : 21
DIST.PROG. : 1578.322
DIST.PREC. : 71.148
DIST.SUCC. : 41.143

SCALA 1:100

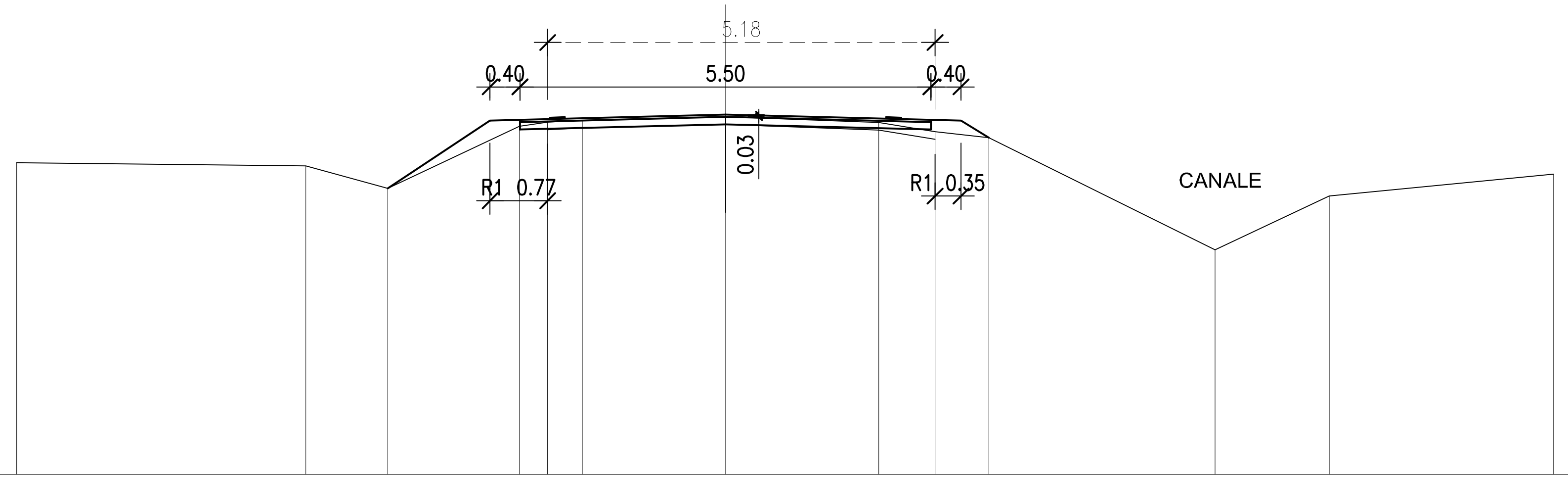
5.18
0.40
5.50
0.40
0.03
R1 0.77
R1 0.35
CANALE

QT.RIF. 12.00

QUOTE TERRENO	16.17	16.12	15.82	16.65	16.71	16.73	16.78	16.70	16.58	16.50	15.00	15.72	16.01
DIST.PARZIALI TERRENO	3.87	1.10	1.76	0.38	0.46	1.92	2.05	0.75	0.72	3.02	1.53	3.00	
PROGRESSIVE TERRENO	-9.48	-5.62	-4.52	-2.76	-2.38	-1.92	0.00	2.05	2.80	3.53	6.55	8.08	11.08

SEZIONE N. : 22
DIST.PROG. : 1619.466
DIST.PREC. : 41.143
DIST.SUCC. : 99.787

SOLO RICARICA IN BINDER ED USURA

SCALA 1:100

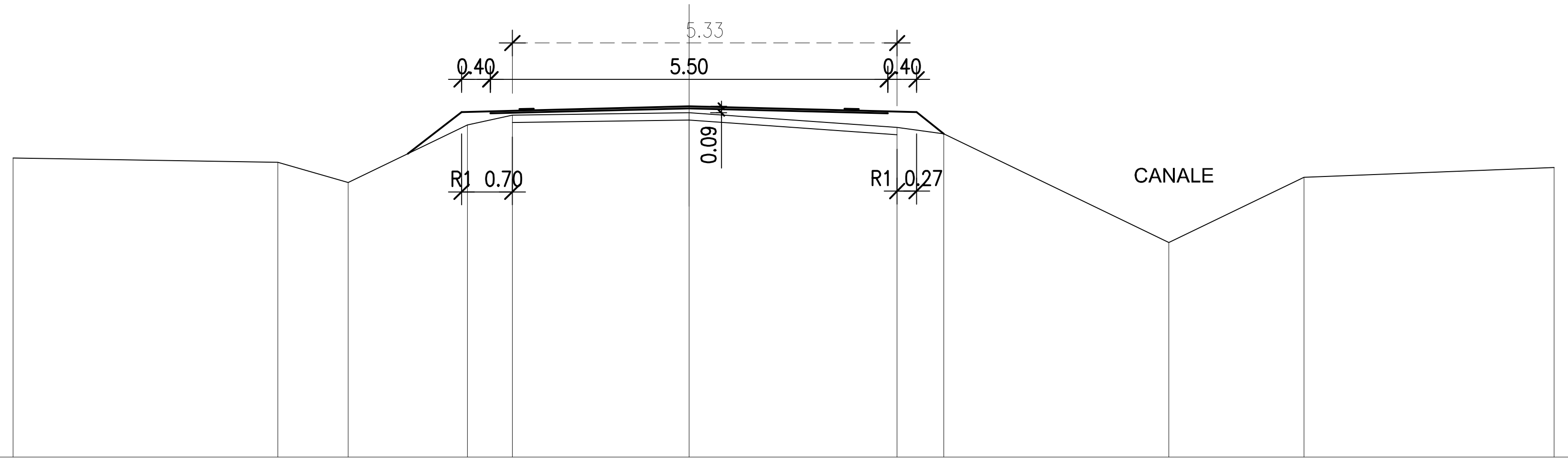
5.33
0.40
5.50
0.40
0.09
R1 0.70
R1 0.27
CANALE

QT.RIF. 12.00

QUOTE TERRENO	16.13	16.08	15.80	16.59	16.73	16.76	16.56	16.47	14.97	15.87	16.00
DIST.PARZIALI TERRENO	3.67	0.97	1.65	0.62	2.45	2.88	0.64	3.12	1.87	3.46	
PROGRESSIVE TERRENO	-9.36	-5.69	-4.72	-3.07	-2.45	0.00	2.88	3.52	6.64	8.51	11.97

SOLO RICARICA IN BINDER ED USURA

SEZIONE N. : 23
DIST.PROG. : 1719.253
DIST.PREC. : 99.787
DIST.SUCC. : 99.223

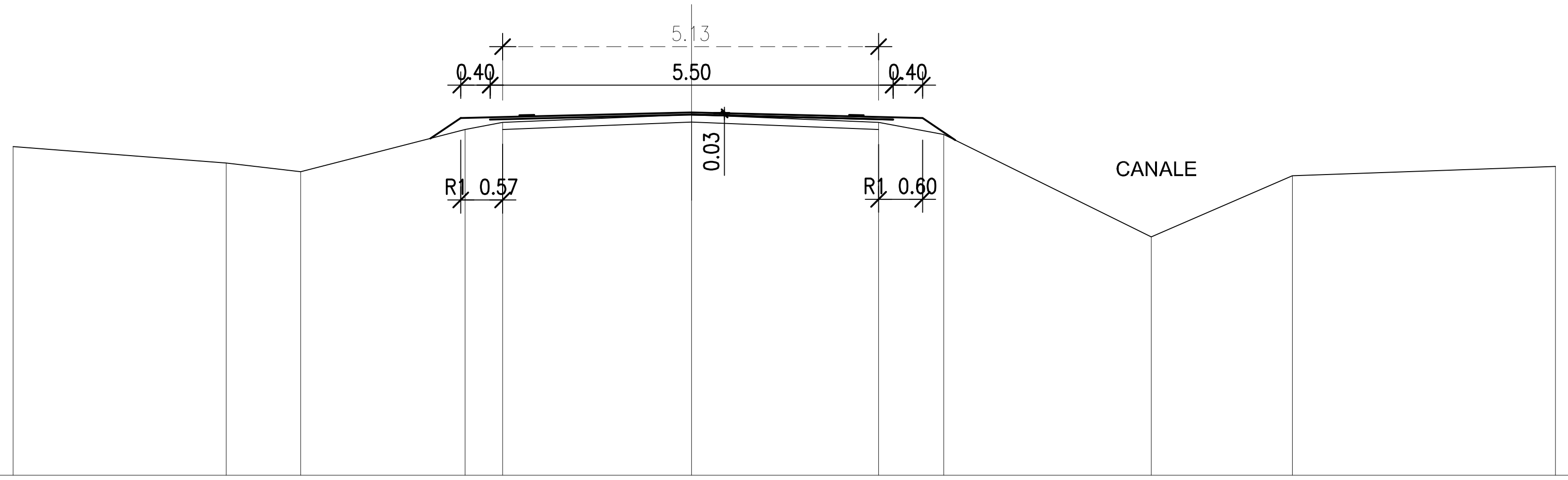
5.13
0.40
5.50
0.40
0.03
R1 0.57
R1 0.60
CANALE

SCALA 1:100

QT.RIF. 12.00

QUOTE TERRENO	16.48	16.25	16.14	16.71	16.81	16.92	16.81	16.65	15.25	16.08	16.21
DIST.PARZIALI TERRENO	2.91	1.02	2.24	0.51	2.58	2.55	0.89	2.83	1.93	3.59	
PROGRESSIVE TERRENO	-9.26	-6.35	-5.34	-3.09	-2.58	0.00	2.55	3.44	6.27	8.20	11.79

SOLO RICARICA IN BINDER ED USURA

SEZIONE N. : 24
DIST.PROG. : 1818.475
DIST.PREC. : 99.223
DIST.SUCC. : 93.811

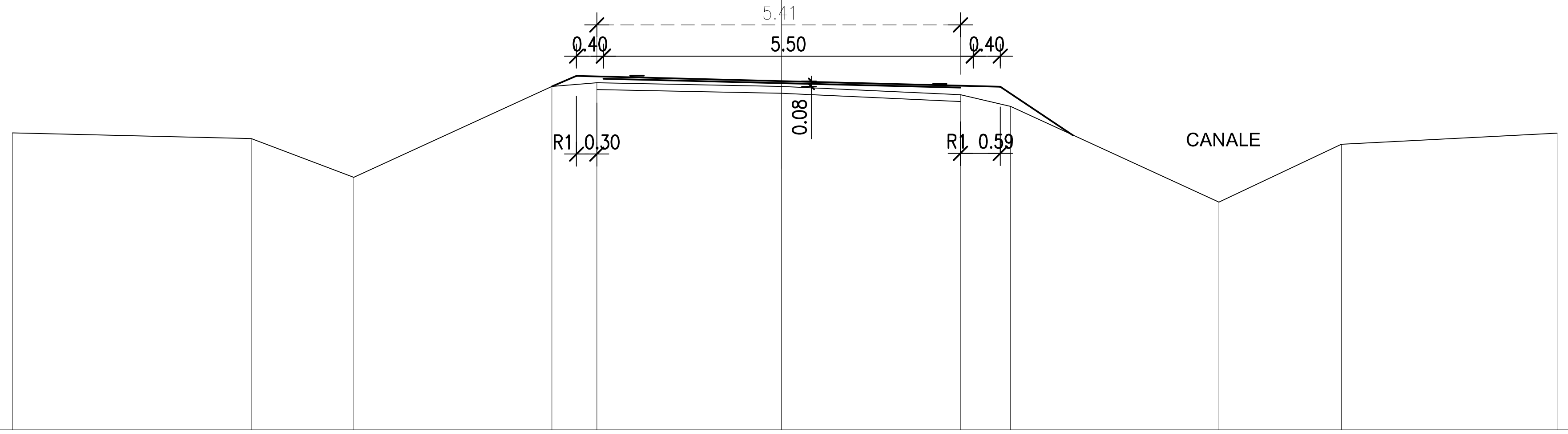
5.41
0.40
5.50
0.40
0.08
R1 0.30
R1 0.59
CANALE

SCALA 1:100

QT.RIF. 12.00

QUOTE TERRENO	16.41	16.32	15.75	17.10	17.16	17.10	16.98	16.80	15.38	16.24	16.41
DIST.PARZIALI TERRENO	3.55	1.52	2.95	0.67	2.74	2.66	0.75	3.10	1.82	3.21	
PROGRESSIVE TERRENO	-11.43	-7.88	-6.36	-3.41	-2.74	0.00	2.66	3.41	6.50	8.33	11.54

SEZIONE N. : 25
DIST.PROG. : 1912.287
DIST.PREC. : 93.811
DIST.SUCC. : 91.415

SOLO RICARICA IN BINDER ED USURA

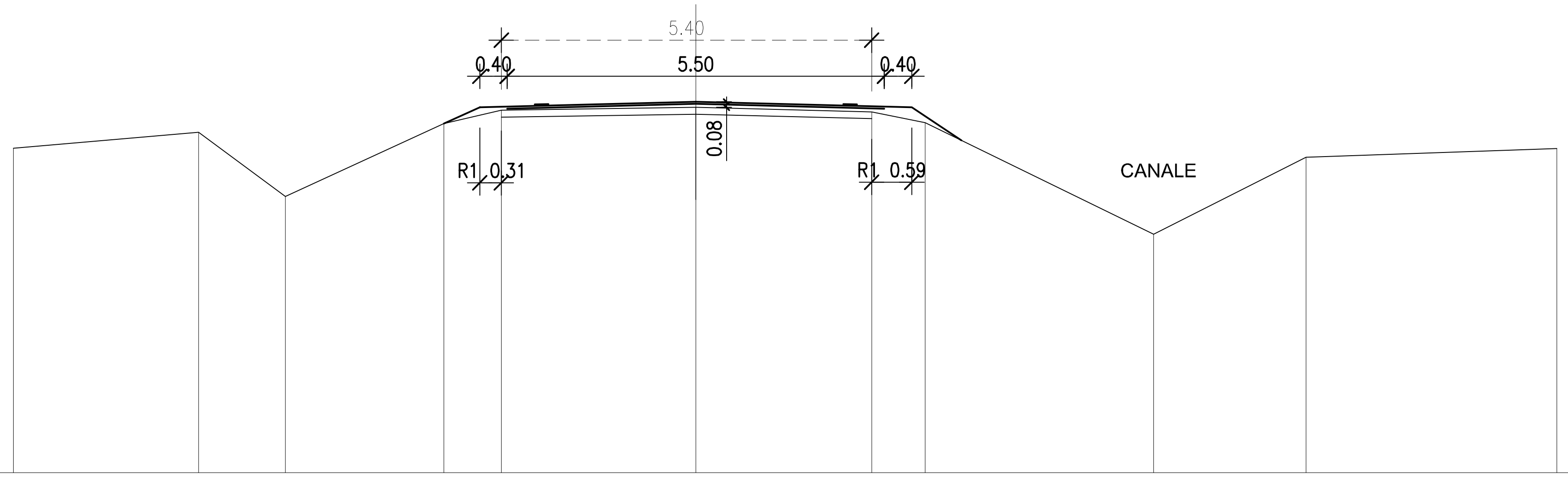
5.40
0.40
5.50
0.40
0.08
R1 0.31
R1 0.59
CANALE

SCALA 1:100

QT.RIF. 12.00

QUOTE TERRENO	16.73		16.96		16.02		17.09		17.28		17.32		17.26		17.10		15.47		16.60		16.72
DIST.PARZIALI TERRENO		2.70		1.27		2.31		0.84		2.84		2.56		0.78		3.33		2.22		3.66	
PROGRESSIVE TERRENO	-9.95		-7.25		-5.98		-3.67		-2.84		0.00		2.56		3.35		6.68		8.90		12.56

SEZIONE N. : 26
DIST.PROG. : 2003.701
DIST.PREC. : 91.415
DIST.SUCC. : 94.754

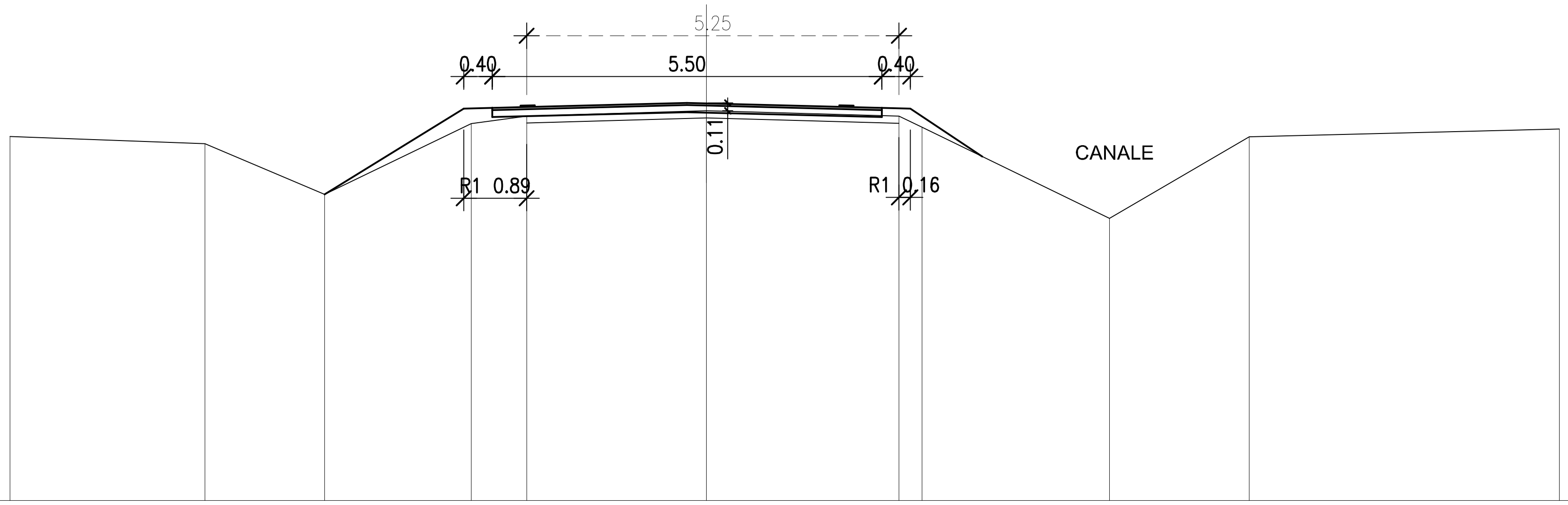
5.25
0.40
5.50
0.40
0.11
R1 0.89
R1 0.16
CANALE

SCALA 1:100

QT.RIF. 12.00

QUOTE TERRENO	17.14		17.04		16.32		17.32		17.43		17.50		17.43		17.27		15.98		17.13		17.24
DIST.PARZIALI TERRENO		2.75		1.69		2.07		0.78		2.54		2.72		0.33		2.65		1.97		4.38	
PROGRESSIVE TERRENO	-9.83		-7.08		-5.39		-3.31		-2.54		0.00		2.72		3.04		5.69		7.66		12.04

SEZIONE N. : 27
DIST.PROG. : 2098.455
DIST.PREC. : 94.754
DIST.SUCC. : 46.945

SCALA 1:100

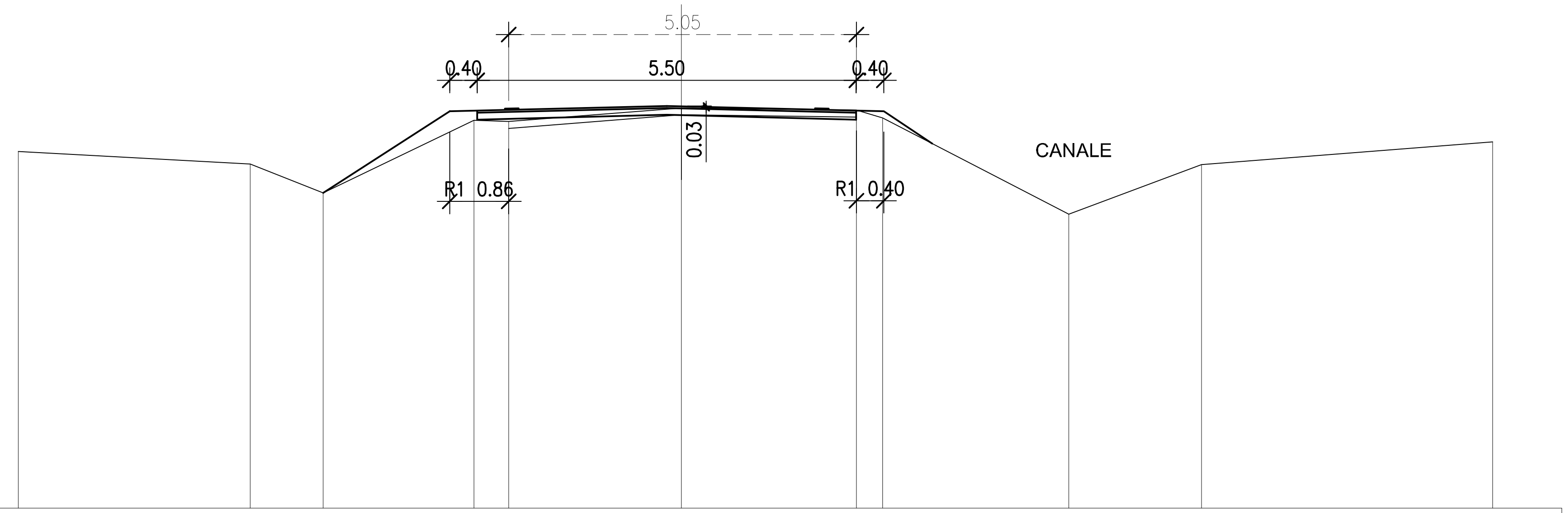
5.05
0.40
5.50
0.40
0.03
R1 0.86
R1 0.40
CANALE
QT.RIF. 12.00

QUOTE TERRENO	17.18	16.99	16.57	17.63	17.61	17.81	17.78	17.66	16.27	16.99	17.31
DIST.PARZIALI TERRENO	3.37	1.06	2.19	0.50	2.50	2.54	0.38	2.70	1.93	4.23	
PROGRESSIVE TERRENO	-9.62	-6.25	-5.20	-3.01	-2.50	0.00	2.54	2.92	5.62	7.55	11.78

SEZIONE N. : 28
DIST.PROG. : 2145.400
DIST.PREC. : 46.945
DIST.SUCC. : 52.194

SCALA 1:100

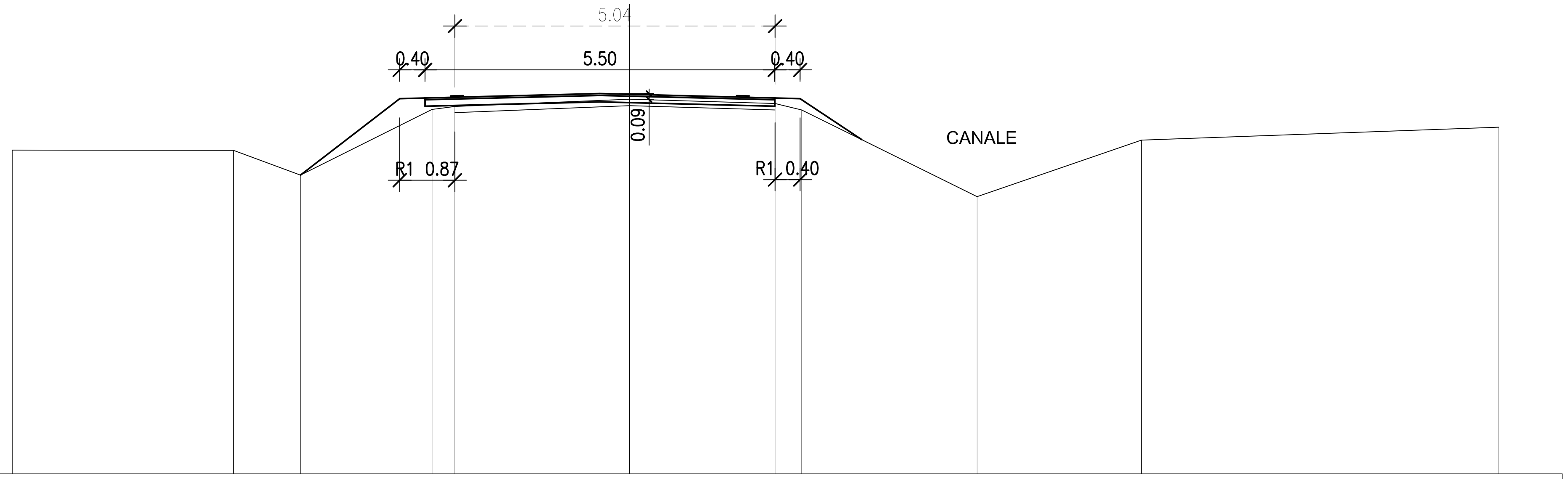
5.04
0.40
5.50
0.40
0.09
R1 0.87
R1 0.40
CANALE
QT.RIF. 12.00

QUOTE TERRENO	17.09	17.08	16.69	17.73	17.77	17.89	17.82	17.72	16.36	17.24	17.45
DIST.PARZIALI TERRENO	3.48	1.05	2.07	0.36	2.75	2.29	0.42	2.76	2.58	5.62	
PROGRESSIVE TERRENO	-9.71	-6.23	-5.18	-3.11	-2.75	0.00	2.29	2.71	5.47	8.05	13.68

SEZIONE N. : 29
DIST.PROG. : 2197.594
DIST.PREC. : 52.194
DIST.SUCC. : 88.071

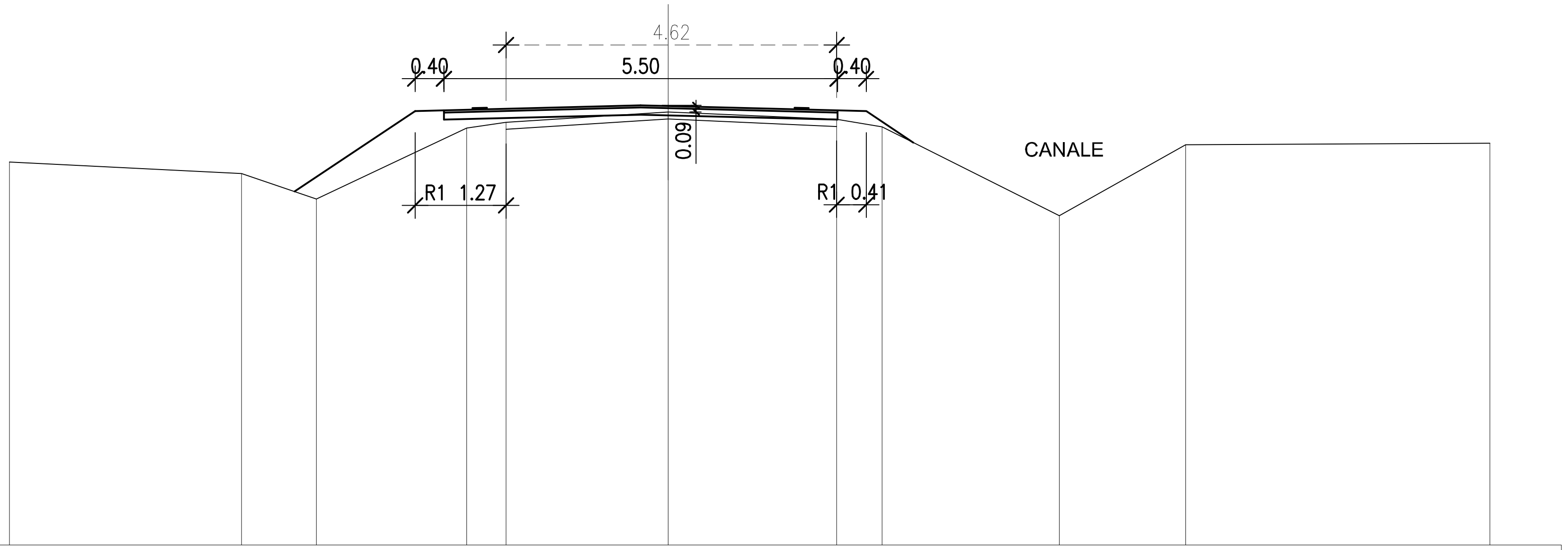
4.62
0.40
5.50
0.40
0.09
R1 1.27
R1 0.41
CANALE

SCALA 1:100

QT.RIF. 12.00

QUOTE TERRENO	17.34	17.18	16.83	17.82	17.90	18.04	17.94	17.83	16.59	17.59	17.60
DIST.PARZIALI TERRENO	3.24	1.05	2.10	0.55	2.26	2.36	0.63	2.47	1.77	4.25	
PROGRESSIVE TERRENO	-9.20	-5.96	-4.91	-2.81	-2.26	0.00	2.36	2.99	5.46	7.23	11.48

SEZIONE N. : 30
DIST.PROG. : 2285.665
DIST.PREC. : 88.071
DIST.SUCC. : 83.307

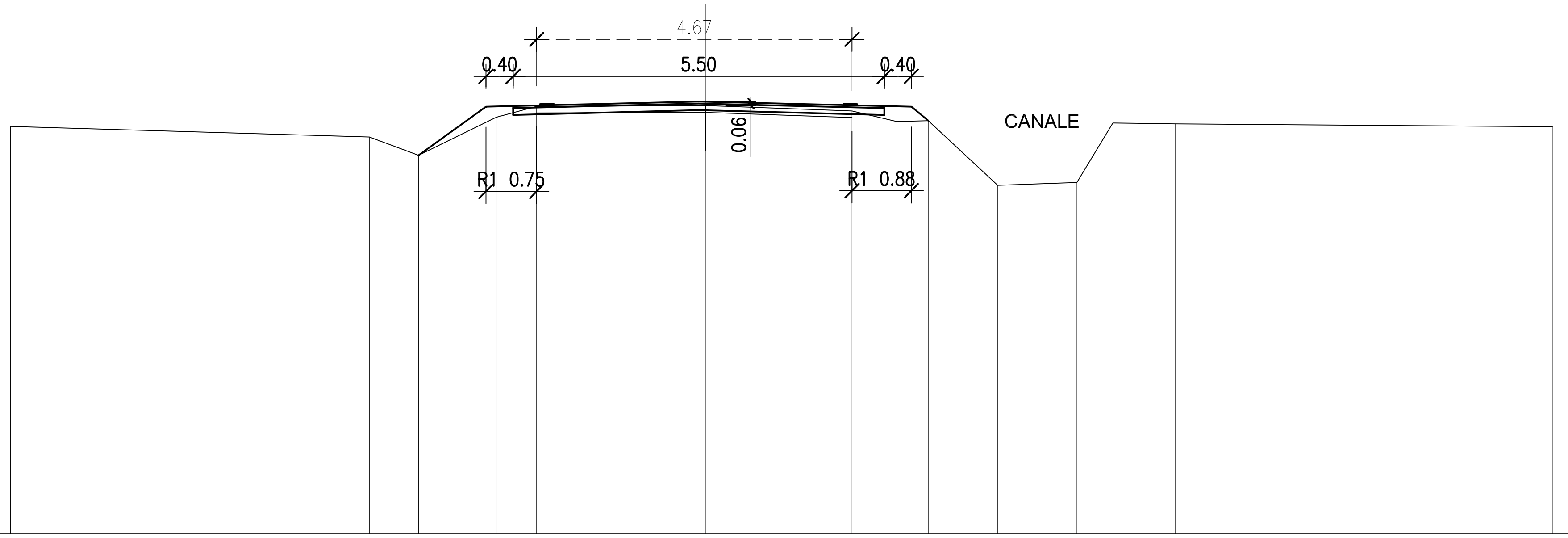
4.67
0.40
5.50
0.40
0.06
R1 0.75
R1 0.88
CANALE

SCALA 1:100

QT.RIF. 12.00

QUOTE TERRENO	18.02	17.87	17.60	18.16	18.32	18.33	18.25	18.10	18.11	17.16	17.20	18.07	18.06	18.02
DIST.PARZIALI TERRENO	5.32	0.73	1.15	0.60	2.50	2.17	0.67	0.47	1.03	1.17	0.54	0.92	5.59	
PROGRESSIVE TERRENO	-10.29	-4.98	-4.25	-3.10	-2.50	0.00	2.17	2.84	3.30	4.33	5.50	6.04	6.96	12.55

SEZIONE N. : 31
DIST.PROG. : 2368.973
DIST.PREC. : 83.307
DIST.SUCC. : 84.835

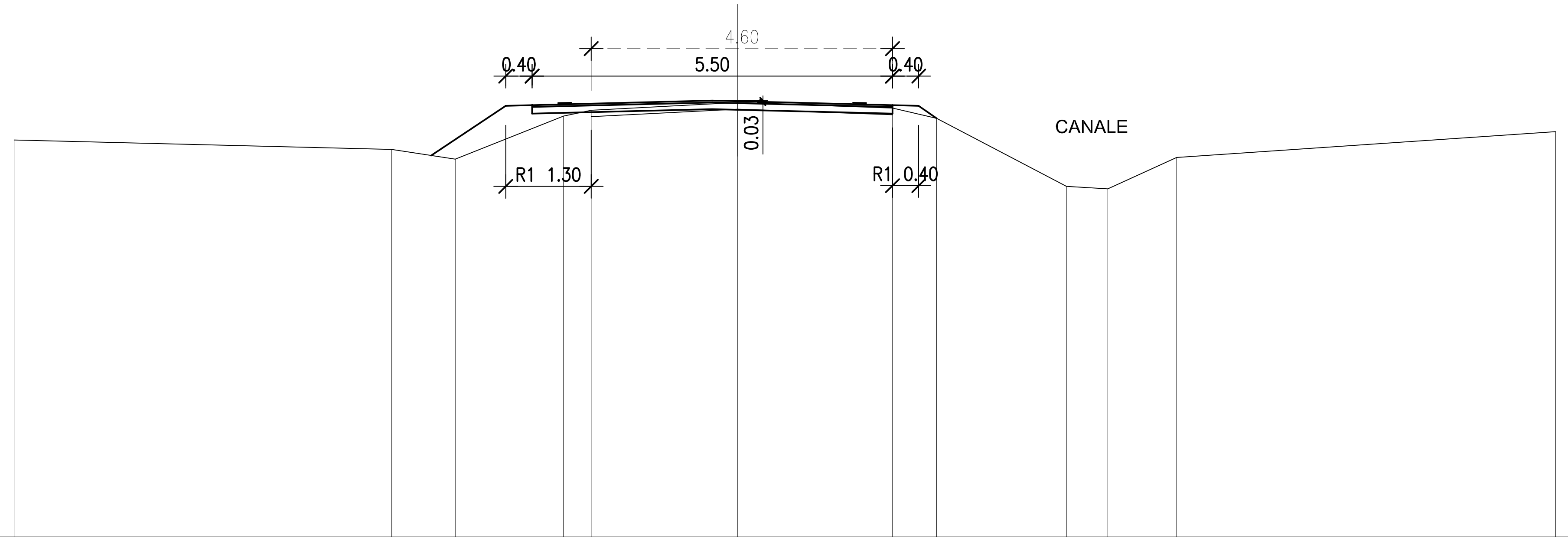
4.60
0.40
5.50
0.40
0.03
R1 1.30
R1 0.40
CANALE

SCALA 1:100

QT.RIF. 12.00

QUOTE TERRENO	18.04	17.90	17.75	18.41	18.50	18.62	18.53	18.37	17.34	17.30	17.78	18.17
DIST.PARZIALI TERRENO	5.76	0.97	1.65	0.43	2.23	2.36	0.67	1.98	0.63	1.05	5.78	
PROGRESSIVE TERRENO	-11.04	-5.28	-4.31	-2.66	-2.23	0.00	2.36	3.04	5.01	5.65	6.70	12.48

SEZIONE N. : 32
DIST.PROG. : 2453.807
DIST.PREC. : 84.835
DIST.SUCC. : 46.950

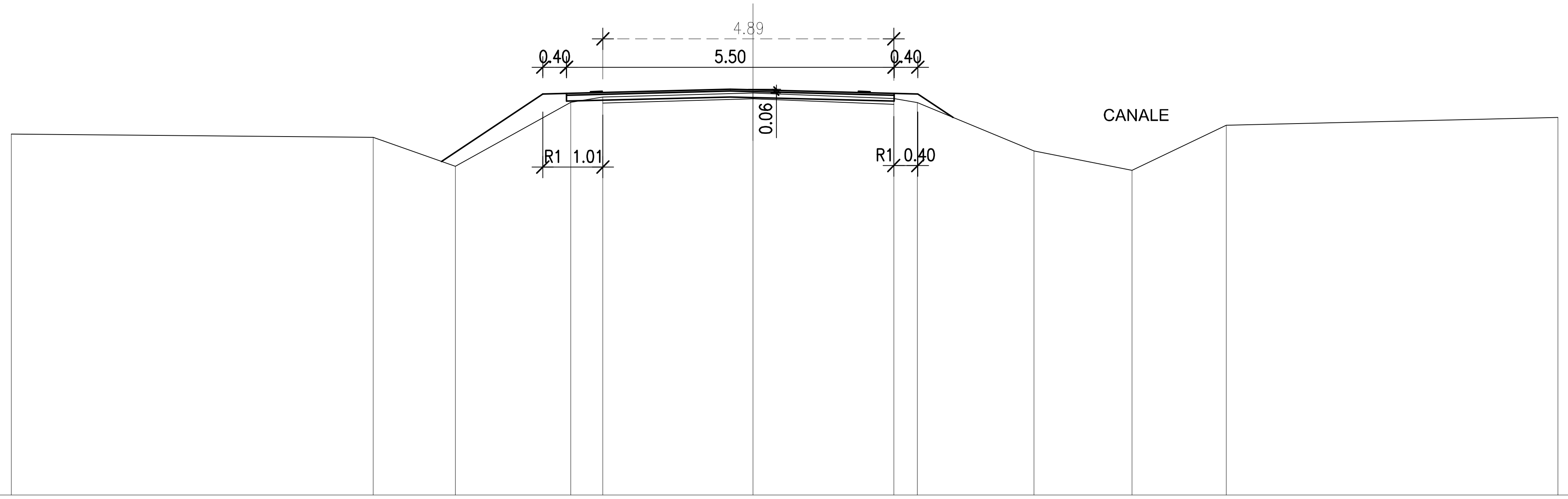
4.89
0.40
5.50
0.40
0.06
R1 1.01
R1 0.40
CANALE

SCALA 1:100

QT.RIF. 12.00

QUOTE TERRENO	18.07	18.01	17.52	18.60	18.69	18.76	18.66	18.60	17.78	17.46	18.21	18.35
DIST.PARZIALI TERRENO	6.08	1.38	1.94	0.54	2.52	2.36	0.39	1.96	1.65	1.58	5.57	
PROGRESSIVE TERRENO	-12.46	-6.38	-5.00	-3.06	-2.52	0.00	2.36	2.76	4.72	6.37	7.95	13.52

SEZIONE N. : 33
DIST.PROG. : 2500.757
DIST.PREC. : 46.950
DIST.SUCC. : 91.355

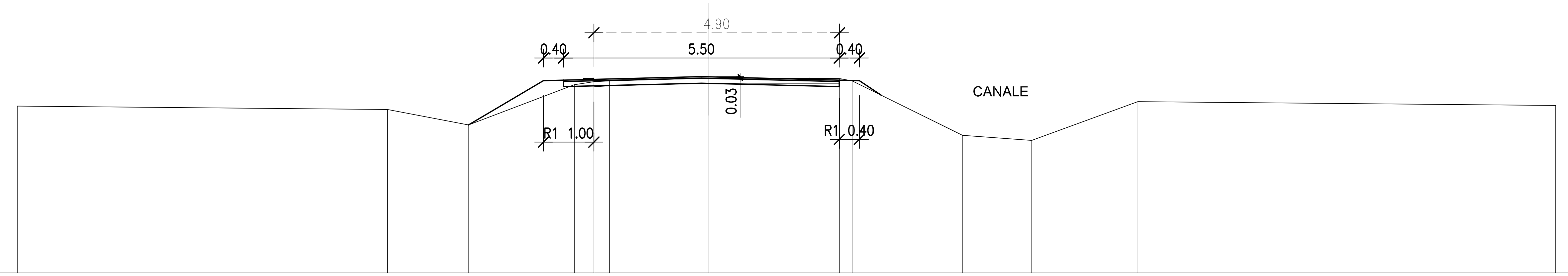
4.90
0.40
5.50
0.40
CANALE
0.03
R1 1.00
R1 0.40

SCALA 1:100

QT.RIF. 15.00

QUOTE TERRENO	18.33	18.26	17.95	18.76	18.81	18.83	18.89	18.88	18.83	17.74	17.64	18.41	18.34
DIST.PARZIALI TERRENO	7.38	1.62	2.11	0.39	0.31	1.98	2.60	0.25	2.20	1.38	2.12	8.33	
PROGRESSIVE TERRENO	-13.80	-6.41	-4.80	-2.68	-2.30	-1.98	0.00	2.60	2.86	5.06	6.44	8.55	16.89

SEZIONE N. : 34
DIST.PROG. : 2592.113
DIST.PREC. : 91.355
DIST.SUCC. : 46.705

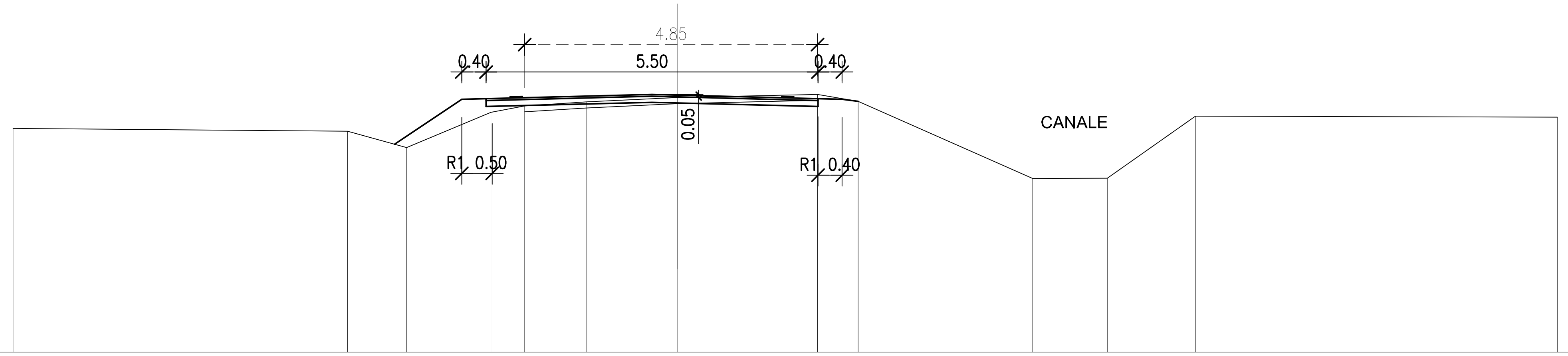
4.85
0.40
5.50
0.40
CANALE
0.05
R1 0.50
R1 0.40

SCALA 1:100

QT.RIF. 15.00

QUOTE TERRENO	18.71	18.66	18.39	18.98	19.08	19.15	19.22	19.27	19.16	17.88	17.88	18.91	18.90
DIST.PARZIALI TERRENO	5.54	0.98	1.40	0.56	1.03	1.51	2.31	0.67	2.89	1.24	1.46	6.00	
PROGRESSIVE TERRENO	-11.01	-5.47	-4.49	-3.09	-2.53	-1.51	0.00	2.31	2.99	5.88	7.12	8.58	14.57

SEZIONE N. : 35
DIST.PROG. : 2638.817
DIST.PREC. : 46.705
DIST.SUCC. : 42.649

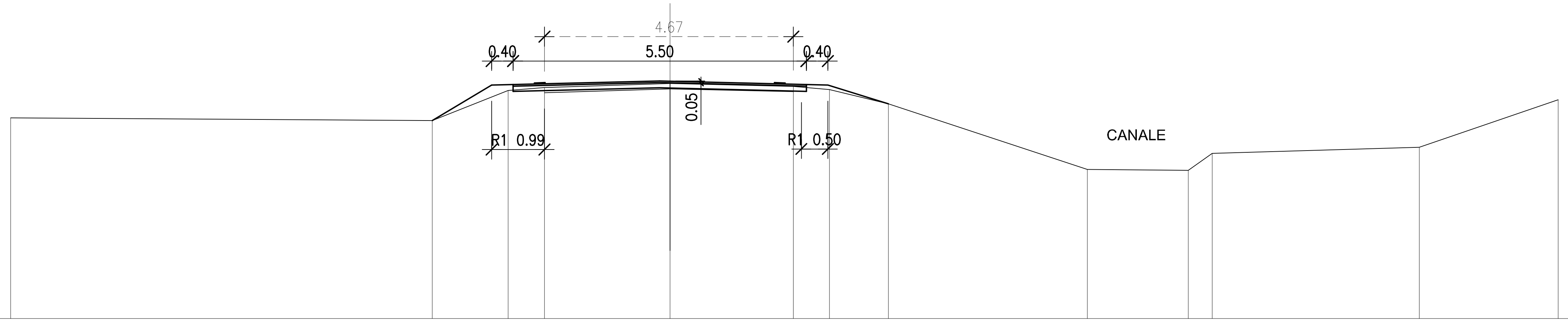
4.67
0.40
5.50
0.40
0.05
R1 0.99
R1 0.50
CANALE

SCALA 1:100

QT.RIF. 15.00

QUOTE TERRENO	18.76		18.70		19.27		19.32		19.40		19.34		19.28		19.02		17.79		17.77		18.09		18.20		19.09
DIST.PARZIALI TERRENO		7.90		1.42		0.68		2.35		2.31		0.68		1.10		3.73		1.89		0.45		3.88		2.60	
PROGRESSIVE TERRENO	-12.36		-4.46		-3.03		-2.35		0.00		2.31		2.99		4.10		7.82		9.72		10.16		14.05		16.65

SEZIONE N. : 36
DIST.PROG. : 2681.466
DIST.PREC. : 42.649
DIST.SUCC. : 85.208

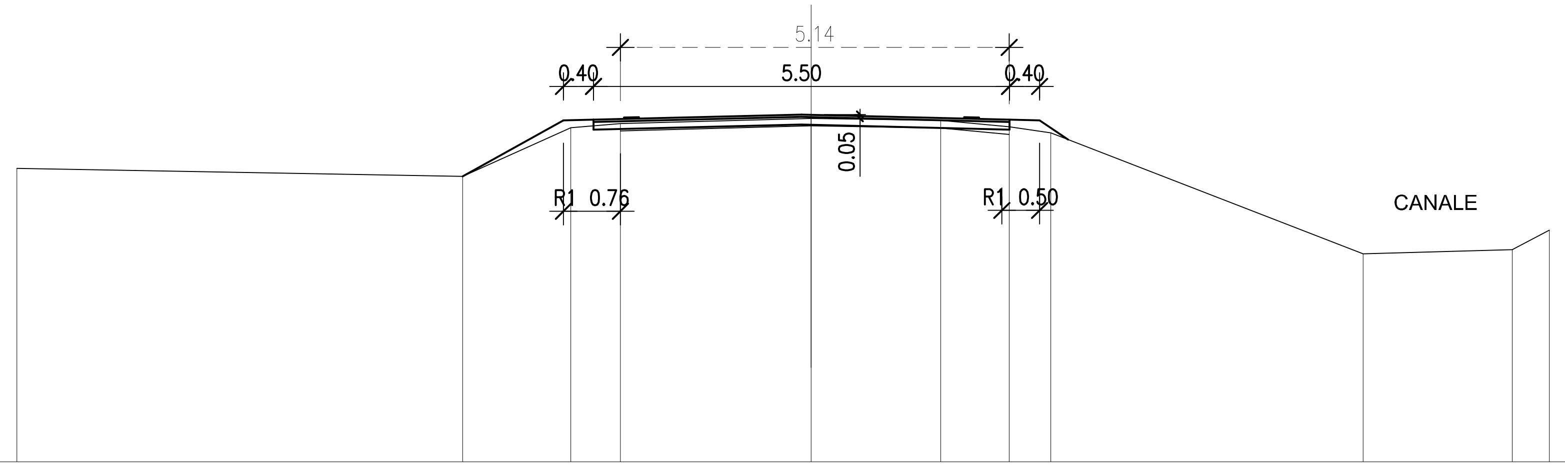
5.14
0.40
5.50
0.40
0.05
R1 0.76
R1 0.50
CANALE

SCALA 1:100

QT.RIF. 15.00

QUOTE TERRENO	18.88		18.77		19.42		19.47		19.54		19.51		19.43		19.35		17.75		17.80		18.06
DIST.PARZIALI TERRENO		5.89		1.43		0.66		2.52		1.71		0.91		0.55		4.13		1.97		0.49	
PROGRESSIVE TERRENO	-10.50		-4.61		-3.18		-2.52		0.00		1.71		2.62		3.17		7.30		9.27		9.77

SEZIONE N. : 37
DIST.PROG. : 2766.675
DIST.PREC. : 85.208
DIST.SUCC. : 71.766

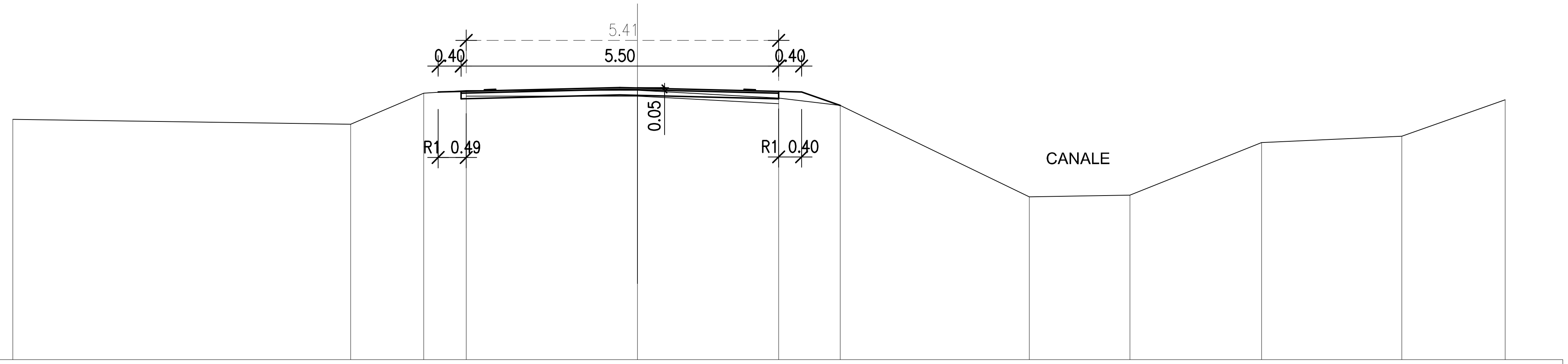
5.41
0.40
5.50
0.40
0.05
R1 0.49
R1 0.40
CANALE

SCALA 1:100

QT.RIF. 15.00

QUOTE TERRENO	19.16	19.07	19.61	19.66	19.66	19.53	19.40	17.82	17.84	18.75	18.86	19.50
DIST.PARZIALI TERRENO	5.86	1.26	0.74	2.96	2.45	1.07	3.28	1.74	2.28	2.43	1.79	
PROGRESSIVE TERRENO	-10.82	-4.97	-3.70	-2.96	0.00	2.45	3.52	6.79	8.54	10.82	13.24	15.04

SEZIONE N. : 38
DIST.PROG. : 2838.441
DIST.PREC. : 71.766
DIST.SUCC. : 91.871

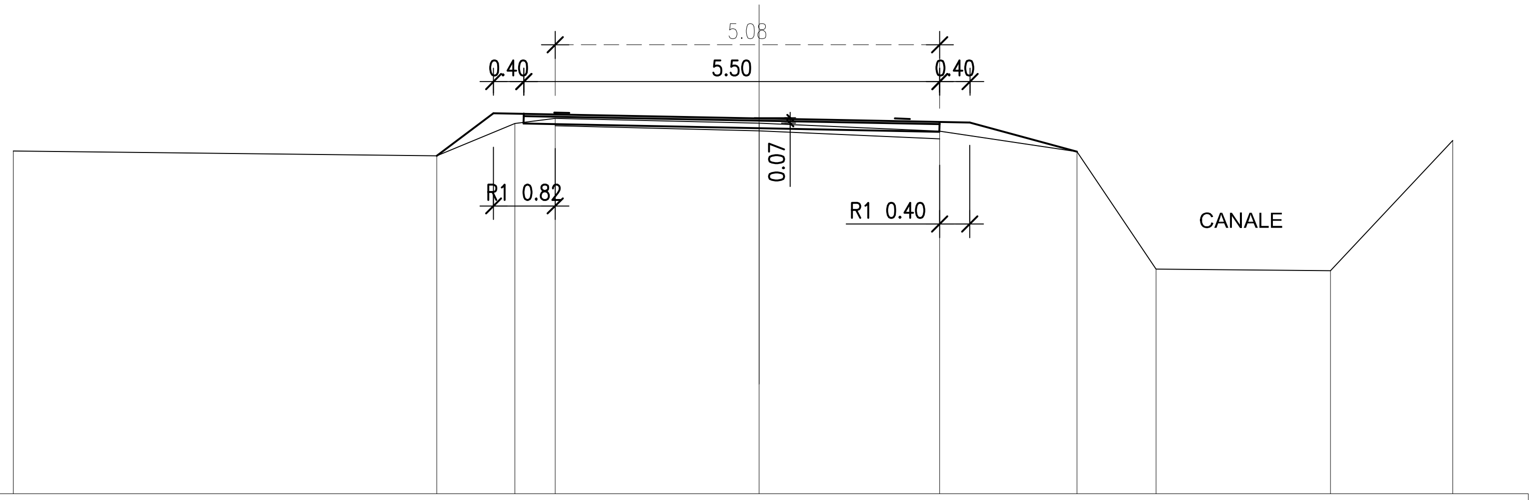
5.08
0.40
5.50
0.40
0.07
R1 0.82
R1 0.40
CANALE

SCALA 1:100

QT.RIF. 15.00

QUOTE TERRENO	19.53	19.47	19.90	19.97	19.90	19.79	19.52	17.97	17.95	19.67
DIST.PARZIALI TERRENO	5.60	1.03	0.53	2.69	2.39	1.81	1.05	2.31	1.62	
PROGRESSIVE TERRENO	-9.86	-4.26	-3.23	-2.69	0.00	2.39	4.20	5.25	7.56	9.17